Veconi

88002014050
www.veconi.ru

Душевая дверь

VN-43/43B

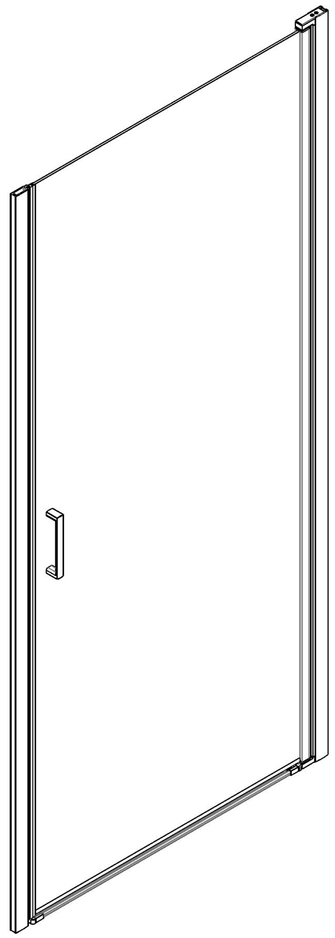

Инструкция по установке

Veconi

88002014050
www.veconi.ru

Пожалуйста, прочитайте инструкцию перед установкой

Артикул	Регулировка(мм)
VN43-70-01-C5	690-730
VN43-80-01-C5	790-830
VN43-90-01-C5	890-930

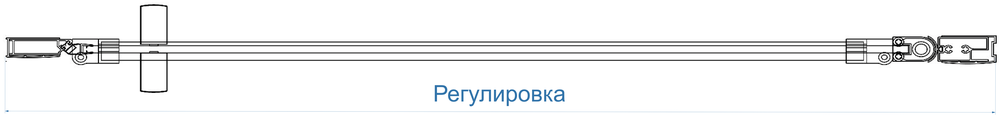

Необходимые инструменты и оборудование

Карандаш

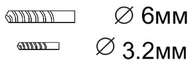

Сверло

Отвертка

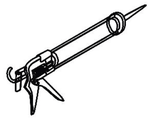

Силикон

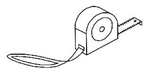

Рулетка

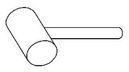

Молоток

Уровень

Дрель

Данная модель с универсальной установкой

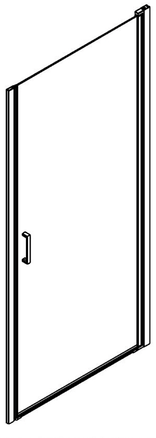

Правая ориентация

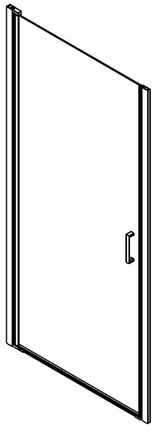

Левая ориентация

шаг 5

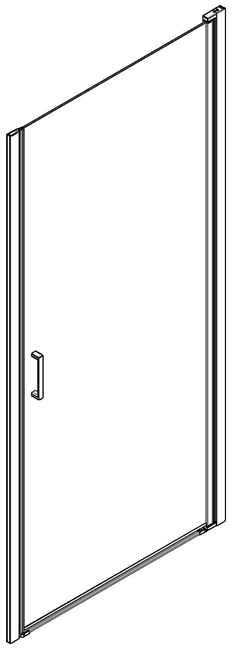

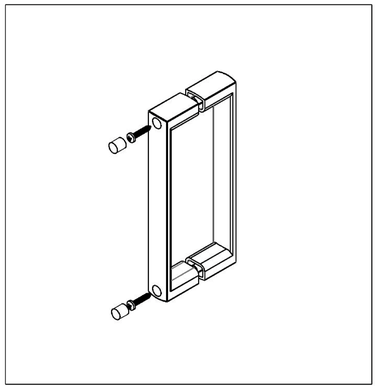

D X1

шаг 6

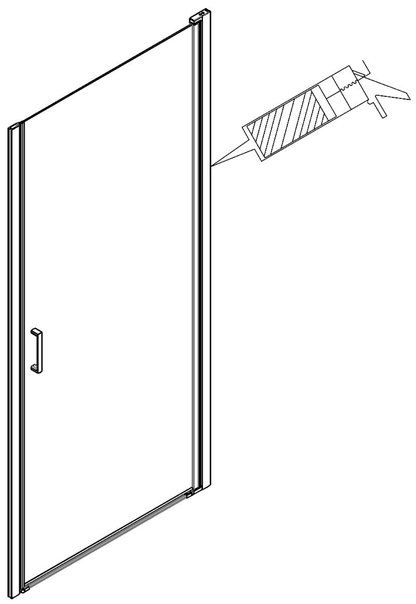

Комплектация и общая схема

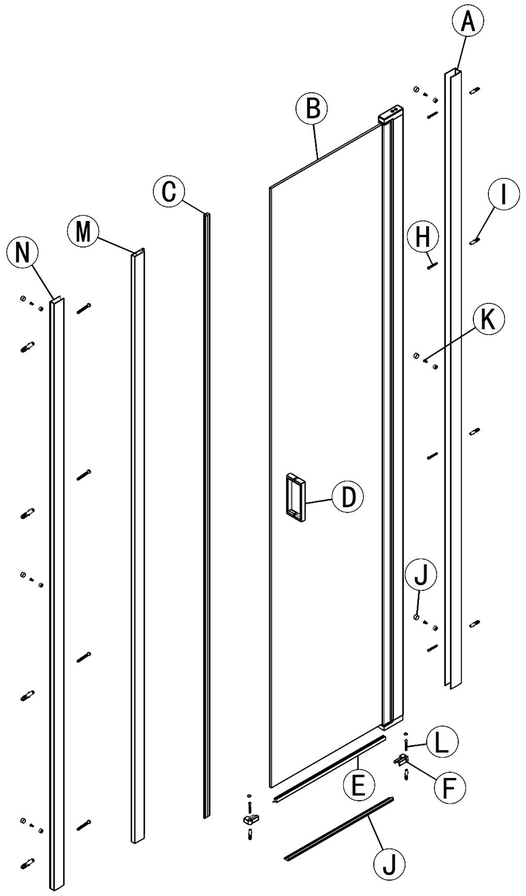

Ⓐ		X1
Ⓑ		X1
Ⓒ		X1
Ⓓ		X1
Ⓔ		X1
Ⓕ		X1set
Ⓖ		X1

Ⓗ	4X30	X8
Ⓘ		X10
Ⓙ		X6
Ⓚ	4X12	X6
Ⓛ	4X16	X2
Ⓜ		X1
Ⓝ		X1

шаг 1

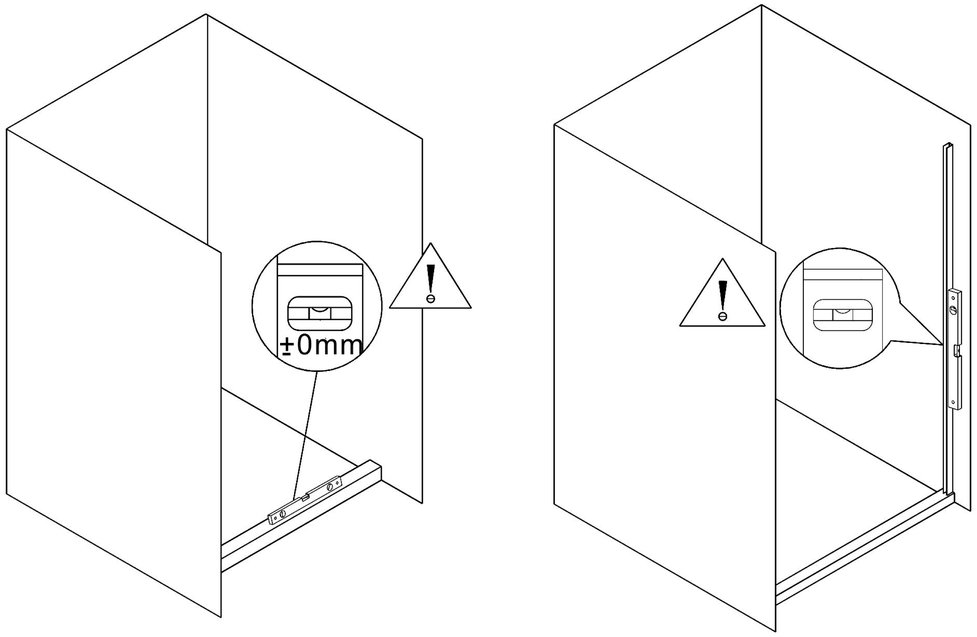

шаг 2

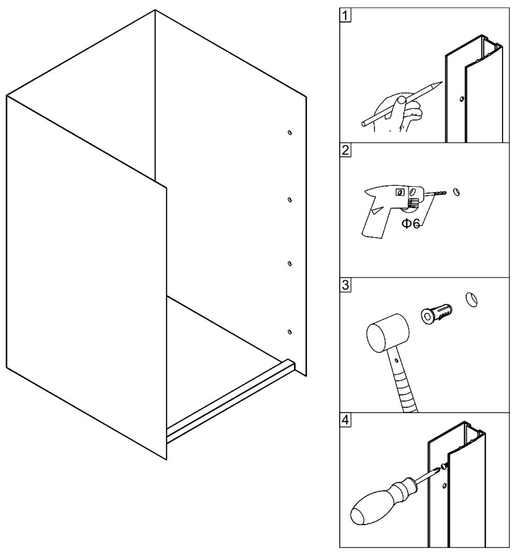

A X2 H X8 I X8

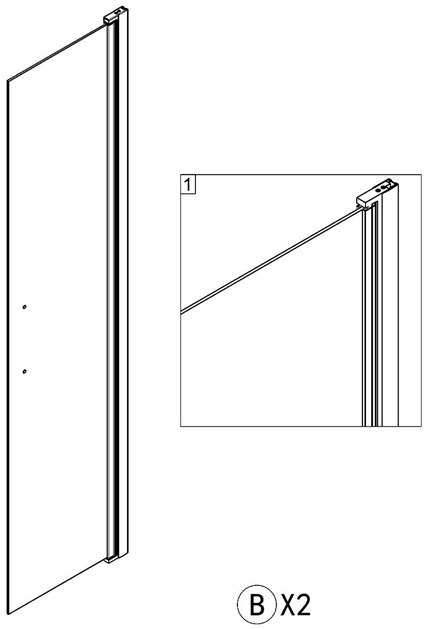

B X2

Veconi
88002014050
www.veconi.ru

шаг 3

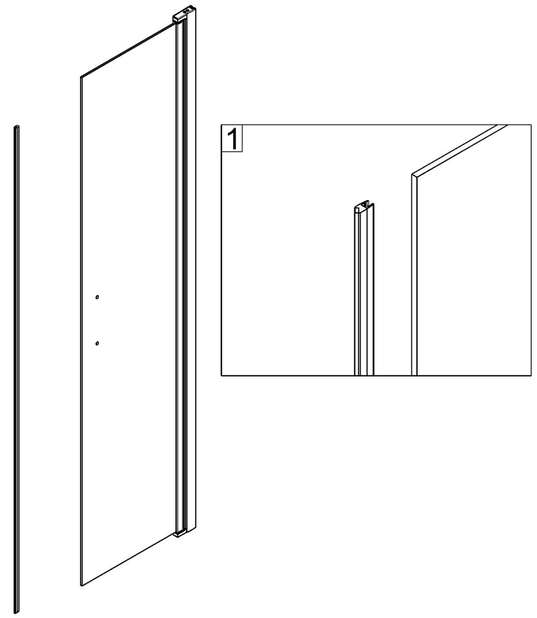

C X2

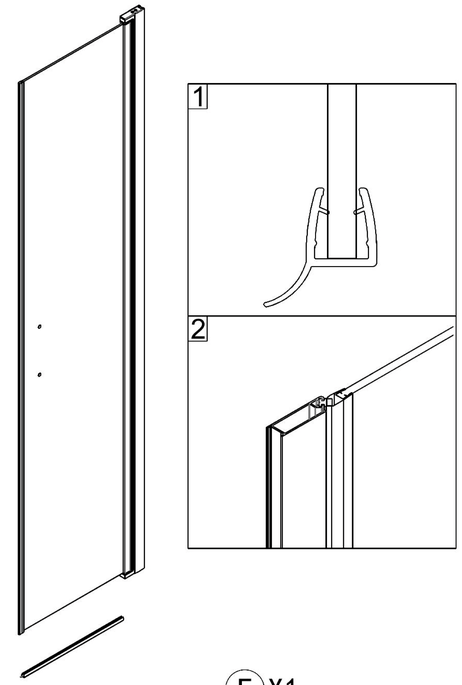

E X1

шаг 4

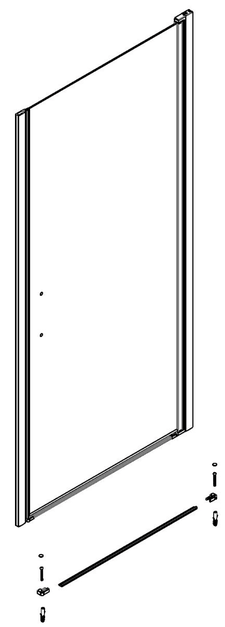

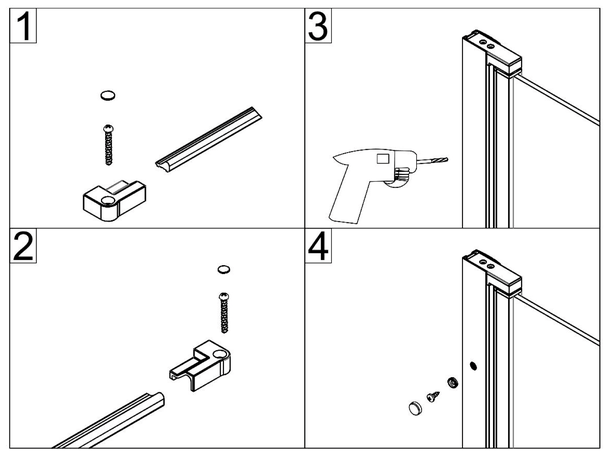

I X2 L X2 F X2 G X2 J X6 K X6